CL.1 Miscelatore monocomando lavabo senza piletta - Cromato

33 521 705

- sporgenza 173 mm
- bocca fissa
- Getto squadrato formato da 40 getti singoli
- altezza rubinetteria 226 mm
- zoccolo 56 x 52mm
- altezza fino al rompigetto 212 mm
- diametro foro 35 mm
- 2x tubo flessibile di mandata M 8 x 1 avvitato, tenuta controllata
- portata max 4 l/min
- senza piombo
- Questo prodotto può aiutare un edificio a soddisfare i requisiti dei Green Building Rating Systems, ad es. LEED®, BREEAM®, DGNB

Cromato	33 521 705-00
Platinato spazzolato	33 521 705-06
Dark Chrome	33 521 705-19
Champagne spazzolato (Oro 22k)	33 521 705-46
Champagne (Oro 22k)	33 521 705-47
Dark Platinum spazzolato	33 521 705-99

CL.1 Miscelatore monocomando lavabo senza piletta - Cromato

33 521 705

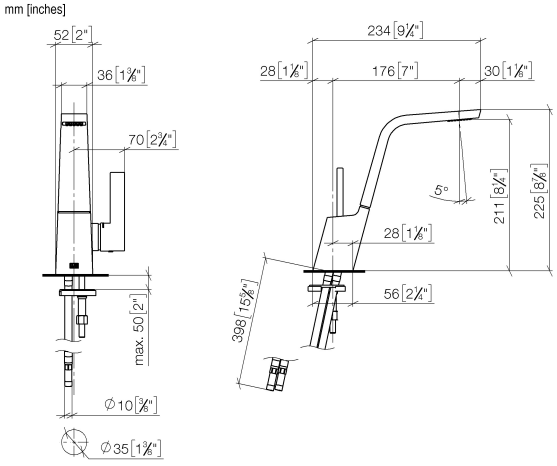

Diagramma di portata

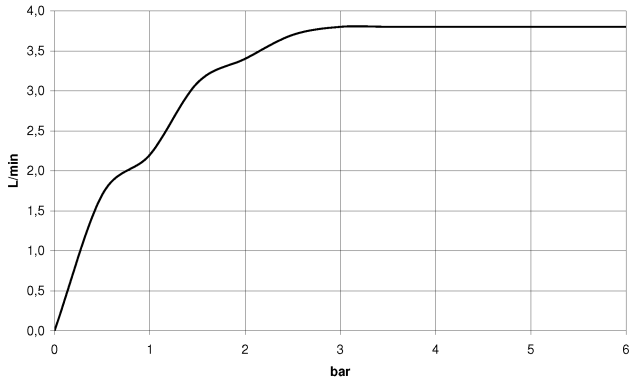

Certificati

LGA_28682. GDV_0400279. WRAS_1612021.

CL.1 Miscelatore monocomando lavabo senza piletta - Cromato

33 521 705

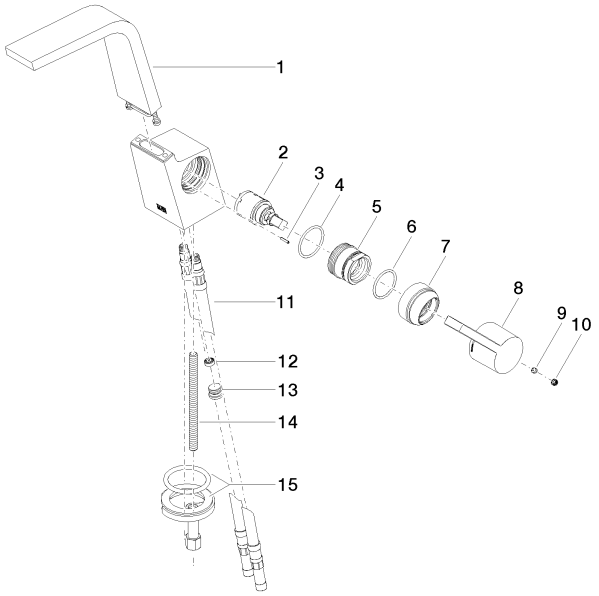

Elenco delle parti di ricambio

N.	Codice articolo	Denominazione	Quantità necessaria	Tempo di produzione
1	90 11 70 001 00-00	bocca di erogazione	1	10
2	90 15 05 042 00 90	cartuccia	1	2
3	09 31 11 152 90	perno	1	2
4	09 14 10 137 90	guarnizione	1	2
5	09 24 04 294 90	bussola	1	2
6	90 14 10 063 00 90	guarnizione	1	2
7	09 28 30 029-00	copertura	1	10
8	09 20 67 010-00	manopola	1	10
9	90 31 11 030 00 90	perno	1	2
10	90 31 20 109 00 90	tappo	1	2
11	04 30 04 018 00 90	flessibile	2	60
12	09 23 01 034 90	limitatore di portata	1	2
13	04 31 20 039 11 90	tappo	1	2
14	09 31 11 012 90	perno	1	2
15	04 30 11 038 75 90	set di fissagio	1	2

Con riserva di errore e di modifiche tecniche, di modifiche ai modelli e alla gamma dei prodotti.
Per ulteriori informazioni: www.dornbracht.com +49 (0) 2371 8899 900 mail@dornbracht.com